Handledning

HASSELBLAD

Stellar

Kontroll av de medföljande tillbehören

- Kamera (1)
- Återuppladdningsbart batteripaket NP-BX1 (1)
- Mikro-USB-kabel (1)
- Handledsrem (1)
- Remadapter (2) (Remadaptrarna används för att fästa den medföljande axelremmen enligt bilden.)
- Bruksanvisning (denna handbok) (1)
- Garanti/Owners Club-broschyr (1)
- Stellar program-CD (1)

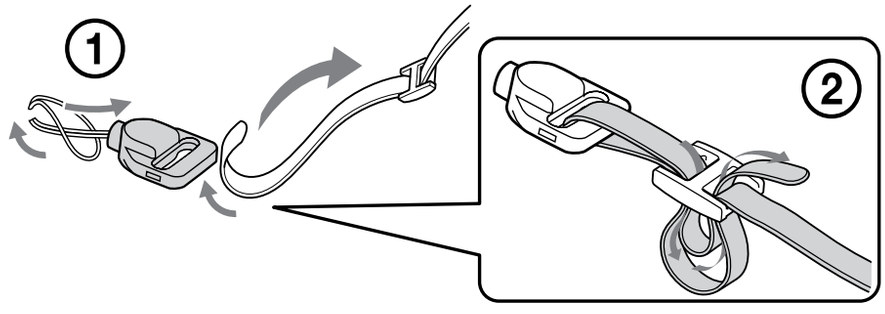

Ägarinformation

Modell- och serienummer finns på kamerans undersida. Skriv in informationen nedan.
Se till att ha dessa nummer tillgängliga när du kontaktar din Hasselblad-återförsäljare om denna produkt.

Modellnummer: _____

Serienummer: _____

VARNING

Utsätt inte enheten för regn eller fukt eftersom det kan medföra risk för brand eller elstötar.

VIKTIGA SÄKERHETSANVISNINGAR
-SPARA DESSA ANVISNINGAR
VARNING
FÖLJ DESSA ANVISNINGAR NOGGRANT FÖR ATT MINSKA RISKEN FÖR BRAND OCH ELSTÖTAR

Om stickkontakten inte passar i vägguttaget så använd en lämplig stickkontaktsadapter som passar i den sortens uttag.

VARNING!

Batteri

Batteriet kan brista om det hanteras ovarsamt, vilket kan leda till brand eller risk för kemiska brännskador. Vidta följande försiktighetsåtgärder.

- Plocka inte isär.
- Se till att inte batteriet kommer i kläm och skydda det mot våld och stötar och se upp så att du inte utsätter det för slag, tappar det eller trampar på det.
- Kortslut inte batteriet och låt inte metallföremål komma i kontakt med batteriets kontakter.
- Utsätt inte batteriet för temperaturer som överstiger 60 °C. Sådana temperaturer kan uppstå t.ex. i direkt solljus eller i en bil som står parkerad i solen.
- Bränn inte upp det eller kasta in det i en eld.
- Använd inte skadade eller läckande litiumjonbatterier.
- Ladda upp batteriet med en batteriladdare från Hasselblad eller med en enhet som kan ladda upp batteriet.
- Förvara batteriet utom räckhåll för små barn.

- Håll batteriet torrt.
- Byt bara ut batteriet mot ett batteri av samma typ, eller mot en typ som rekommenderas av Hasselblad.
- Kassera förbrukade batterier omedelbart på det sätt som beskrivs i instruktionerna.

Nätadapter

Anslut nätadaptern till närmaste vägguttag. Om det skulle uppstå något problem medan nätadaptern används så dra genast ut stickkontakten ur vägguttaget.

Om en nätkabel medföljer är den enbart avsedd för den här kameran, och bör inte användas tillsammans med annan elektrisk utrustning.

För kunder i Europa

Anmärkning för kunder i de länder som följer EU-direktiv

Tillverkaren av den här produkten är Victor Hasselblad AB, Utvecklingsgatan 2, 41756 Göteborg, Sweden. För eventuella ärenden gällande service och garanti, se adresserna i de separata service- respektive garantidokumenten.

Den här produkten har testats och befunnits motsvara kraven enligt EMC Directive för anslutningskablar som är kortare än 3 meter.

Observera

Elektromagnetiska fält med vissa frekvenser kan påverka bilden och ljudet på den här produkten.

Obs!

Om statisk elektricitet eller elektromagnetism gör att informationsöverföringen avbryts (överföringen misslyckas) startar du om programmet eller kopplar loss kommunikationskabeln (USB-kabel eller liknande) och sätter tillbaka den igen.

Omhändertagande av gamla elektriska och elektroniska produkter (Användbar i den Europeiska Unionen och andra Europeiska länder med separata insamlingssystem)

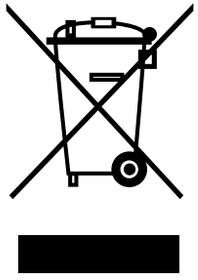

Symbolen på produkten eller emballaget anger att produkten inte får hanteras som hushållsavfall. Den skall i stället lämnas in på uppsamlingsplats för återvinning av el- och elektronikkomponenter. Genom att säkerställa att produkten hanteras på rätt sätt bidrar du till att förebygga eventuella negativa miljö- och hälsoeffekter som kan uppstå om produkten kasseras som vanligt avfall. Återvinning av material hjälper till att bibehålla naturens resurser. För ytterligare upplysningar om återvinning bör du kontakta lokala myndigheter eller sophämtningstjänst eller affären där du köpte varan.

Avfallsinstruktion rörande förbrukade batterier (gäller i EU och andra europiska länder med separata insamlingssystem)

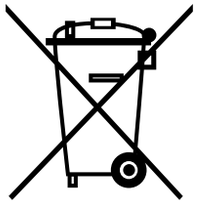

Denna symbol på batteriet eller på förpackningen betyder att batteriet inte skall behandlas som vanligt hushållsavfall.
På vissa batterier kan denna symbol användas i kombination med en kemisk symbol. Den kemiska symbolen för kvicksilver (Hg) eller bly (Pb) läggs till om batteriet innehåller mer än 0,0005% kvicksilver eller 0,004% bly. För att säkerställa för att dessa batterier blir kastade på ett riktigt sätt, kommer du att bidra till att skydda miljön och människors hälsa från potentiella negativa konsekvenser som annars kunnat blivit orsakat av felaktig avfallshantering. Återvinning av materialet vill bidra till att bevara naturens resurser.
När det gäller produkter som av säkerhet, prestanda eller dataintegritetsskäl kräver permanent anslutning av ett inbyggt batteri, bör detta batteri bytas av en auktoriserad servicetekniker.
För att försäkra att batteriet blir behandlat korrekt skall det levereras till återvinningsstation för elektriska produkter när det är förbrukat.
För alla andra batterier, vänligen se avsnittet om hur man tar bort batteriet på ett säkert sätt. Lämna batteriet på en återvinningsstation för förbrukade batterier.
För mer detaljerad information rörande korrekt avfallshantering av denna produkt eller batterier, vänligen kontakta ditt kommunkontor, din avfallsstation eller din återförsäljare där du köpt produkten.

Delarnas namn

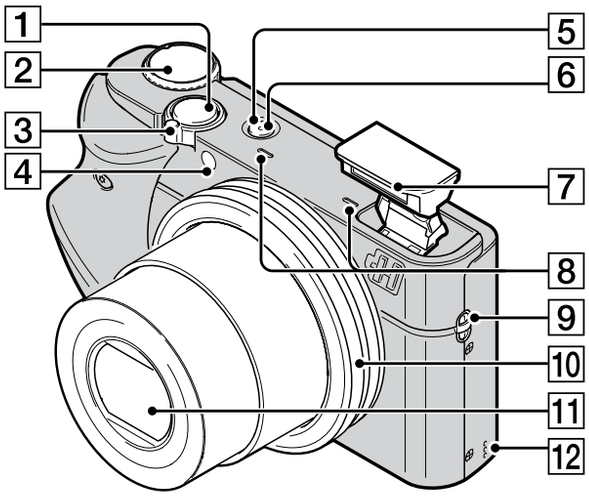

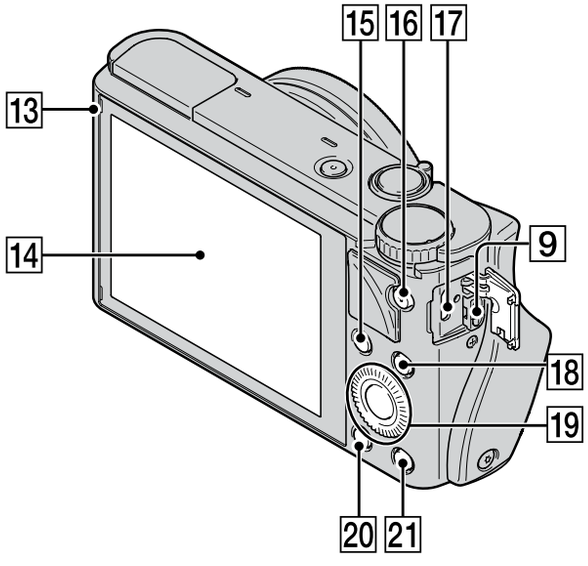

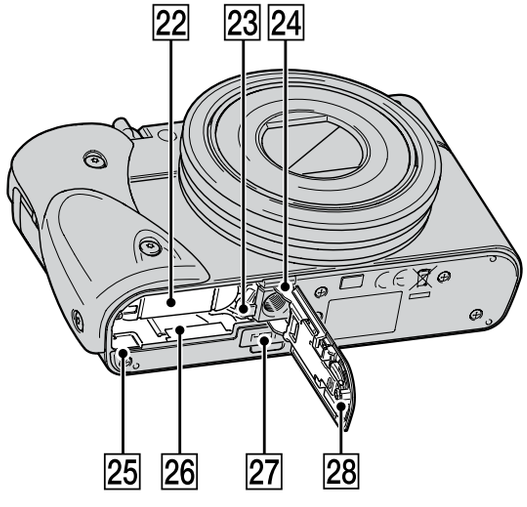

1 Avtryckare
2 Lägesomkopplare
iO (Intelligent Auto)/
iO+ (Bättre Lägesomkopplare)/
P (Autoprogram)/
A (Bländarprioritet)/
S (Slutarprioritet)/
M (Manuell exponering)/
MR (Hämta från minnet)/
(Film) / (Panoreringstagning) /
SCN (Scenval)
3 För tagning: W/T (zoom)-knapp
För uppspelning: Index/ uppspelningszoomknapp
4 Självutlösarlampa/leendeavkänningslampa/ AF-lampa
5 Strömlampa/Uppladdningslampa
6 ON/OFF-knapp (Strömbrytare)
7 Blixt
- Undvik att täcka för blixten med fingrarna.
- Blixten matas ut automatiskt när den ska användas. Tryck ner blixten för hand när den inte behövs.

8 Mikrofon
9 Remögla
10 Kontrollring
11 Objektiv
12 Högtalare
13 Ljussensor
14 LCD-skärm
15 Fn (Funktion)-knapp
16 MOVIE (Film)-knapp
17 Mikro-USB-uttag
18 MENU-knapp
19 Styrratt

20 ▶ (Uppspelnings)-knapp
21 ?/🗑 (Kameraguide/radera)-knapp
22 Uppspelnings
23 Batteriutmatningsknapp
24 Stativfäste
- Använd ett stativ med en skruvlängd på högst 5,5 mm. Annars går det inte att skruva fast kameran ordentligt, och det finns även risk för skador på kameran.

25 Läsnings/skrivningslampa
26 Minneskortsfack
27 HDMI-mikrouttag
28 Lock till batteri minneskortsfacket

Isättning av batteripaketet

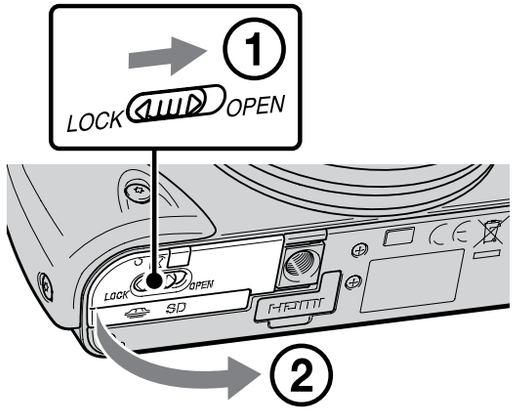

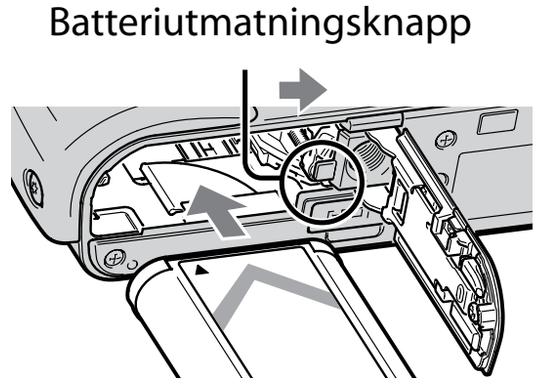

1 Öppna locket.

2 Sätt i batteripaketet.

- Håll batteriutmatningsknappen tryckt åt sidan och sätt i batteripaketet på det sätt som visas i figuren. Kontrollera att batteriutmatningsknappen låses igen när du har satt i batteripaketet.
- Om man försöker stänga locket med batteripaketet felaktigt isatt kan kameran skadas.

Uppladdning av batteripaketet

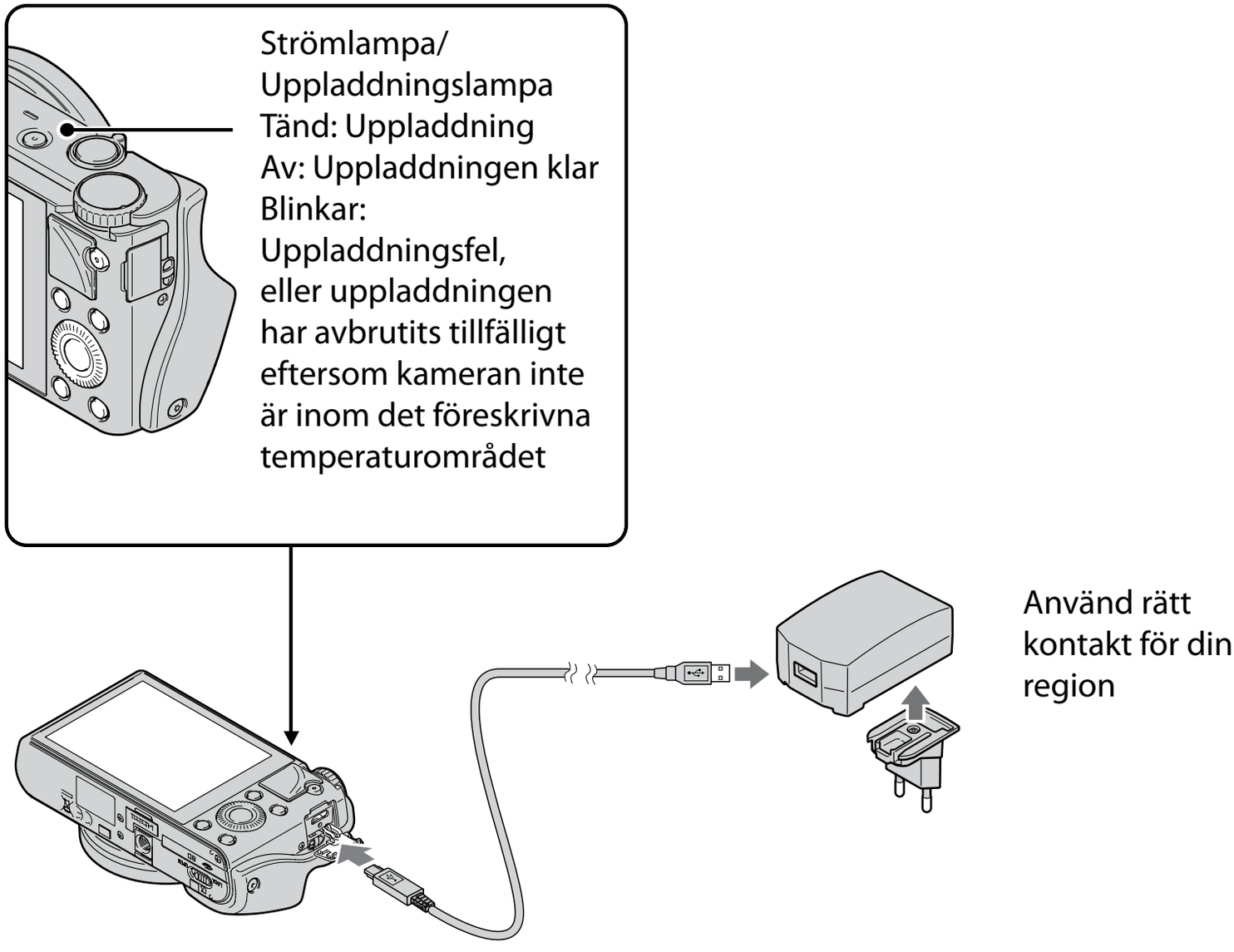

1 Anslut kameran till nätadaptern (medföljer) med hjälp av mikro-USB-kabeln (medföljer).

2 Anslut nätadaptern till ett vägguttag.

Strömlampan/uppladdningslampan lyser orange och uppladdningen startar.

- Stäng av kameran medan batteripaketet laddas upp.
- Batteripaketet går att ladda upp även om det redan är delvis laddat.
- Om strömlampan/uppladdningslampan börjar blinka och uppladdningen inte är klar, så ta ut batteripaketet och sätt i det igen.

Observera

- Om strömlampan/uppladdningslampan på kameran börjar blinka medan nätadaptern är ansluten till vägguttaget betyder det att uppladdningen har avbrutits tillfälligt på grund av att temperaturen är utanför det rekommenderade området. När temperaturen kommit tillbaka inom det lämpliga området återupptas uppladdningen. Vi rekommenderar att batteripaketet laddas upp vid en omgivningstemperatur på mellan 10°C och 30°C.
- Om batteripaketets kontaktdel är smutsig kan det hända att batteripaketet inte går att ladda upp ordentligt. Torka i så fall försiktigt bort allt damm och all smuts från batteripaketets kontaktdel med en mjuk duk eller en bomullspinne.
- Anslut nätadaptern (medföljer) till närmaste vägguttag. Om det skulle uppstå något problem medan nätadaptern används, så dra genast ut stickkontakten ur vägguttaget för att bryta strömmen.
- Koppla loss nätadaptern från vägguttaget när uppladdningen är färdig.
- Var noga med att bara använda Sonys egna batteripaket, mikro-USB-kabel (medföljer) och nätadapter (medföljer).

Uppladdningstid (Full uppladdning)

Uppladdningstiden är ungefär 155 minuter när nätadaptern (medföljer) används.

Observera

- Ovanstående uppladdningstid gäller för uppladdning av ett helt urladdat batteripaket vid en temperatur på 25°C. Uppladdningen kan ta längre tid under somliga förhållanden eller beroende på användningssättet.

Uppladdning genom att ansluta kameran till en dator

Batteripaketet går att ladda upp genom att ansluta kameran till en dator med hjälp av en mikro-USB-kabel.

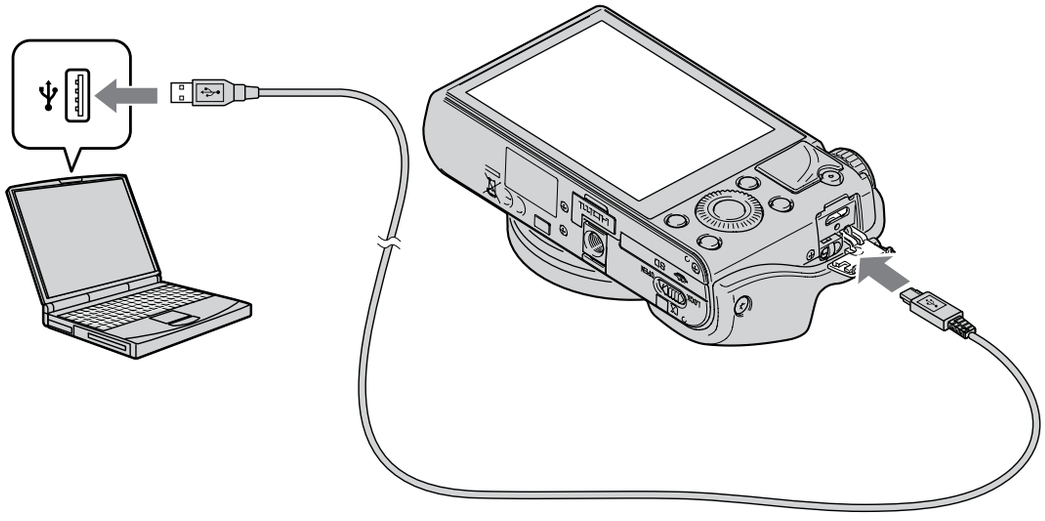

Observera

- Observera följande vid uppladdning via en dator:
  - Om kameran ansluts till en bärbar dator som inte är ansluten till en strömkälla förbrukas datorns batteriström. Undvik att ladda upp batteripaketet alltför länge i taget.
  - Undvik att slå på, stänga av eller starta om datorn, eller väcka den från viloläge, när kameran är ansluten till den via USB. Det kan leda till fel på kameran. Koppla loss kam eran från datorn innan du slår på/stänger av datorn, startar om den eller väcker den från viloläget.
  - Vi garanterar inte att uppladdning fungerar med hembyggda eller ombyggda datorer.

Batteripaketets brukstid och antalet bilder som går att lagra och visa

	Batteritid	Antal bilder
Tagning (stillbilder)	Ca. 165 min.	Ca. 330 bilder
Uppspelning (stillbilder)	Ca. 250 min.	Ca. 5000 bilder
Tagning (filmer)	Ca. 80 min.	–

Observera

- Ovanstående antal bilder gäller när batteripaketet är fullt uppladdat. Antalet bilder kan minska beroende på användningsförhållandena.• Antalet bilder som går att lagra gäller vid tagning under följande förhållanden:
  – Ett Sony ”Memory Stick PRO Duo” (Mark2)-minneskort (säljs separat) används – Batteripaketet används vid en omgivande temperatur på 25°C.
- Antalet som visas under ”Tagning (stillbilder)” är baserat på CIPA-normerna och gäller vid tagning under följande förhållanden:
  (CIPA: Camera & Imaging Products Association)
  – Punkten DISP är inställd på [Visa all info].
  – Kameran tar en bild var 30 sekunder.
  – Zoomen växlar mellan W-sidan och T-sidan.
  – Blixten utlöses för varannan bild.
  – Kameran stängs av och slås på igen för var tionde bild.
- Batteribrukstiden för filmer gäller vid tagning under följande förhållanden: – Inspelningsinställning: 60i 17M(FH)/50i 17M(FH)
  – Om en kontinuerlig tagning avbryts på grund av inställda begränsningar
  (29 minuter) så tryck på MOVIE (film)-knappen igen för att fortsätta filma. Somliga tagningsfunktioner som t.ex. zoomen går inte att använda.

Strömförsörjning

Kameran går att driva med nätström från ett vägguttag genom att ansluta den till nätadaptern (medföljer) med hjälp av mikro-USB-kabeln (medföljer). På så sätt slipper du oroa dig över att batteriströmmen tar slut under långa tagningar eller när kameran är ansluten till en TV eller en dator.
Tagning och uppspelning är möjlig även utan att något batteripaket är isatt i kameran.

Isättning av ett minneskort (säljs separat)

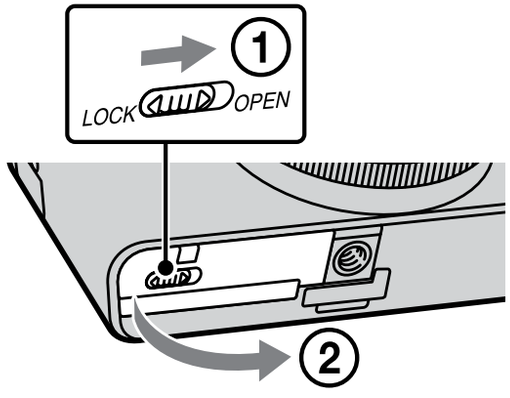

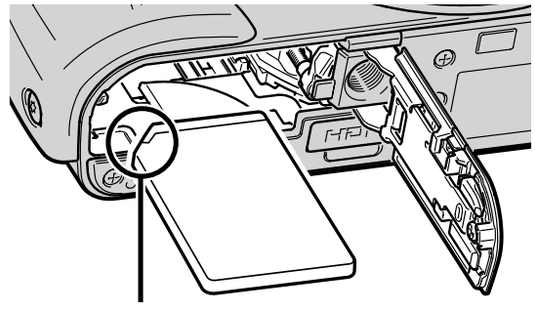

Kontrollera att det fasade hörnet är vänt åt rätt håll.

1 **Öppna locket.**

2 **Sätt i ett minneskort (säljs separat).**

- Håll minneskortet med det fasade hörnet på det sätt som visas i figuren och stick in det tills det klickar till på plats.

3 **Stäng locket.**

Minneskort som går att använda

	Minneskort	För stillbilder	För filmer
A	Memory Stick PRO Duo	✓	✓ (Endast Mark 2)
	Memory Stick PRO-HG Duo	✓	✓
	Memory Stick Duo	✓	–
B	Memory Stick Micro (M2)	✓	✓ (Endast Mark 2)
C	SD minneskort	✓	✓ (Klass 4 eller snabbare)
	SDHC minneskort	✓	✓ (Klass 4 eller snabbare)
	SDXC minneskort	✓	✓ (Klass 4 eller snabbare)
D	microSD minneskort	✓	✓ (Klass 4 eller snabbare)
	microSDHC minneskort	✓	✓ (Klass 4 eller snabbare)

- I denna bruksanvisning används följande beteckningar gemensamt för alla produkterna i respektive grupp i tabellen:
  A: "Memory Stick Duo"
  B: "Memory Stick Micro"
  C: SD-kort
  D: microSD minneskort

Observera

- Om du använder "Memory Stick Micro"-minneskort eller microSD-minneskort i den här kameran, så var noga med att även använda rätt sorts adapter.

För att ta ut minneskortet/batteripaketet

Minneskort: Tryck in minneskortet en gång för att mata ut det.
Batteripaket: Skjut undan batteriutmatningsknappen. Var försiktig så att du inte tappar batteripaketet.

Observera

- Ta aldrig ut minneskortet eller batteripaketet medan läsnings/skrivningslampan (sidan 8) lyser. Det kan leda till att data på minneskortet blir skadade.

Hur man ställer klockan

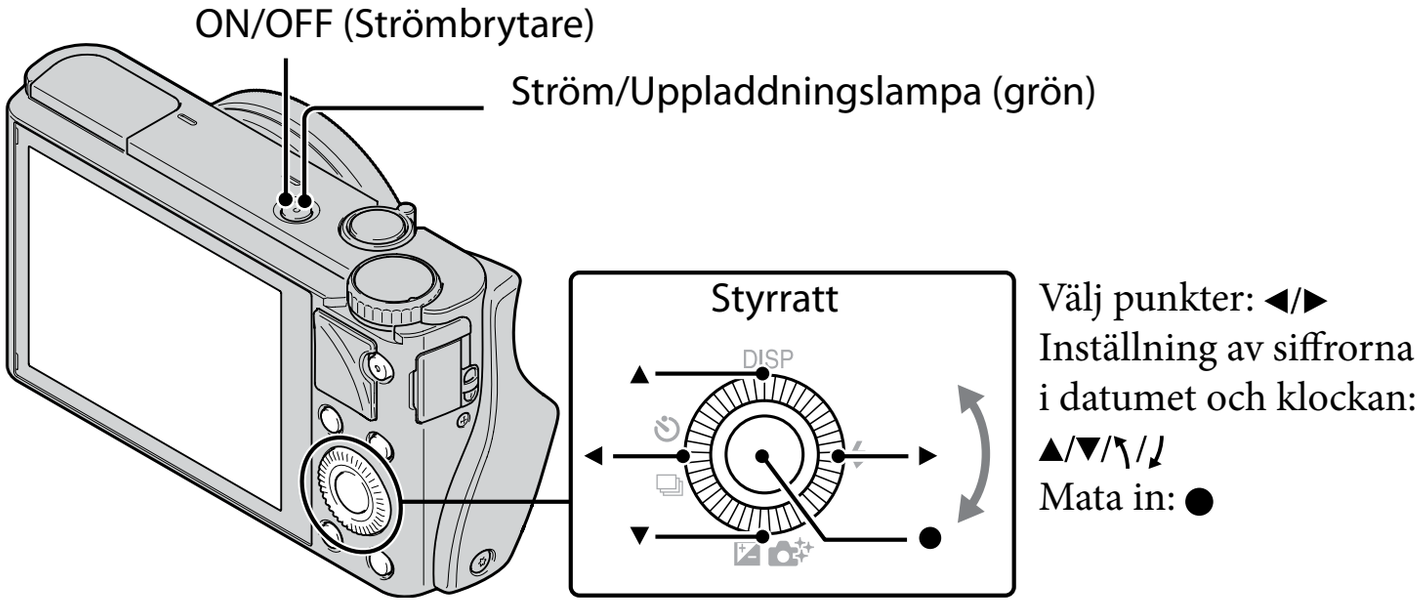

1 Tryck på ON/OFF-knappen (Strömbrytaren).

Den allra första gången man slår på kameran tänds en datum- och SE klockinställningsskärm.

• Det kan ta en liten stund innan kameran slås på och går att använda.

2 Kontrollera att [Enter] är valt på skärmen, och tryck sedan på ● på styrratten.

3 Ställ in önskad geografisk plats enligt anvisningarna på skärmen, och tryck sedan på ●.

4 Ställ in [Sommartid:], datum och [Datumformat:], och tryck sedan på ●.

• Klockan 12 på natten visas som 12:00 AM, och klockan 12 på dagen som 12:00 PM.

5 Kontrollera att [Enter] är valt, och tryck sedan på ●.

Tagning av stillbilder/inspelning av filmer

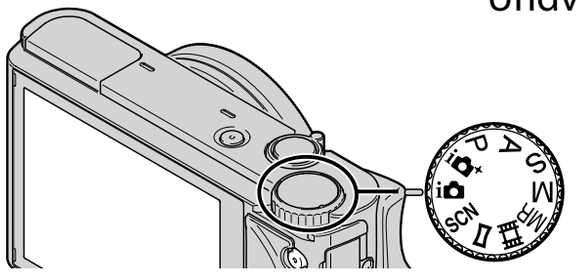

Lägesomkopplare

iA : Intelligent Auto

: Film

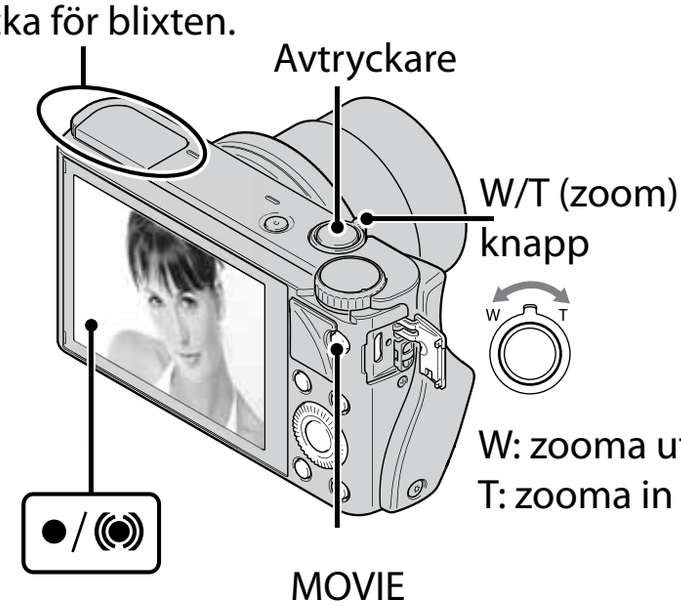

Tagning av stillbilder

1 Tryck ner avtryckaren halvvägs för att ställa in skärpan.

När bilden är skarp hörs det ett pip och indikatorn ● eller ((●)) tänds.

2 Tryck ner avtryckaren helt för att ta en bild.

Inspelning av filmer

1 Tryck på MOVIE (Film)-knappen för att starta inspelningen.

- Använd W/T (zoom)-knappen för att zooma in eller ut.
- Tryck på avtryckaren för att ta stillbilder samtidigt som filminspelningen fortsätter.

2 Tryck på MOVIE-knappen igen för att avsluta inspelningen.

Dra aldrig upp blixten för hand. Det kan leda till fel på den.

- Om man använder zoomfunktionen medan man filmar kan det hända att ljudet från objektivet kommer med i inspelningen. Det kan även hända att ljudet när man trycker på MOVIE-knappen för att avsluta inspelningen kommer med i filmen.
- Med kamerans standardinställningar går det att spela in ungefär 29 minuter i taget vid en temperatur på ungefär 25°C. När filminspelningen avslutas går det att starta om inspelningen genom att trycka på MOVIE-knappen igen. Det kan hända att inspelningen avbryts för att skydda kameran beroende på den omgivande temperaturen.

Uppspelning av bilder

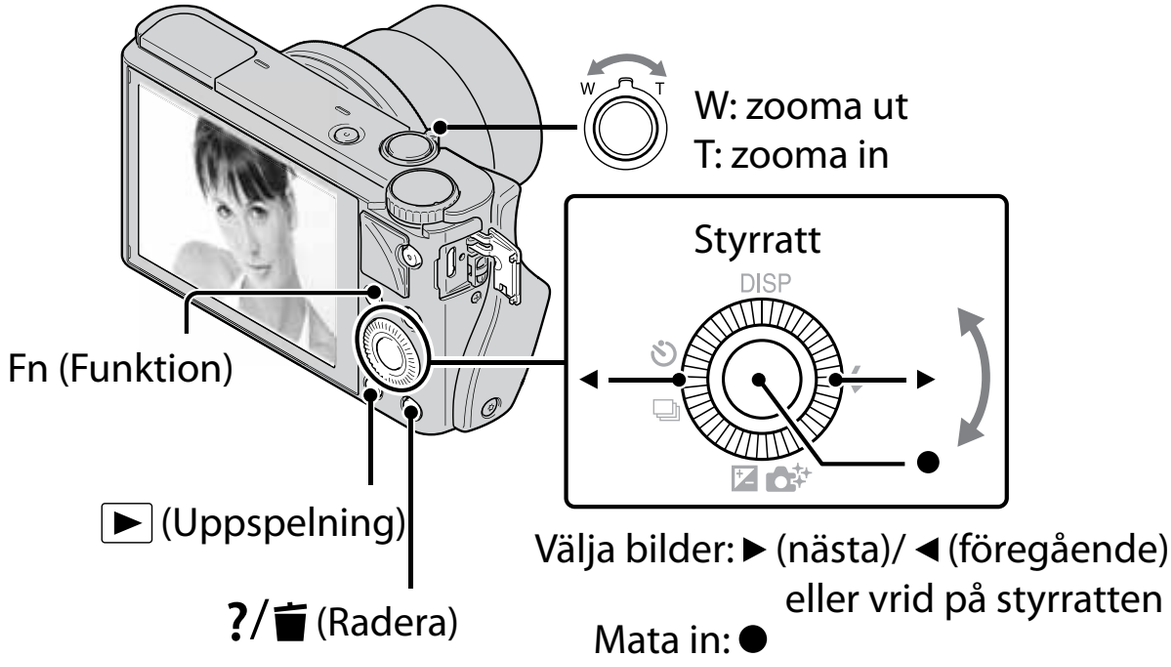

1 Tryck på ▶ (Uppspelning)-knappen.

• Det går att ändra visningssättet mellan stillbilder och filmer genom att välja MENU → ▶ → [Stillbilds-/filmval].

För att välja nästa/föregående bild

Välj en bild genom att trycka på ▶ (nästa)/◀ (föregående) på styrratten eller genom att vrida på styrratten. Tryck på ● mitt på styrratten för att spela upp filmer.

För att radera en bild

① Tryck på ?/🗑 (Radera)-knappen.
② Välj [Radera] med ▲ på styrratten, och tryck sedan på ●.

För att vrida en bild

Tryck på Fn (Funktion)-knappen.

För att återgå till tagningsläget

Tryck ner avtryckaren halvvägs.

För att se kameraguiden

Den här kameran har en inbyggd instruktionsguide.

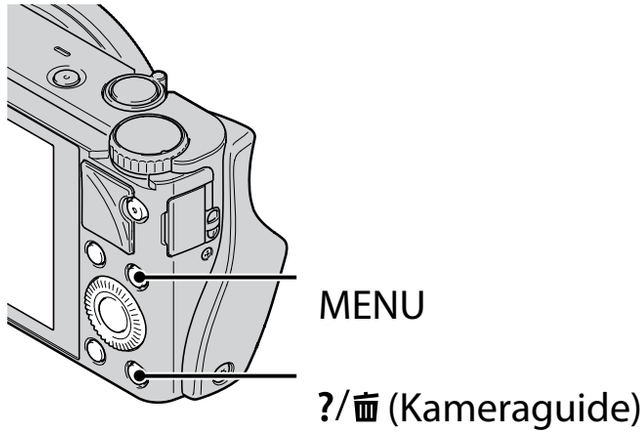

Kameraguide

Förklaringar av olika MENU-punkter och inställningar visas på skärmen.

1 Tryck på MENU-knappen.

2 Välj önskad MENU-punkt, och tryck sedan på ?/🗑 (Kameraguide)-knappen.

Tagningstips

Tagningstips för det inställda tagningsläget visas på skärmen.

1 Tryck på ?/🗑 (Kameraguide)-knappen i tagningsläge.

2 Välj önskat tagningstips, och tryck sedan på ● på styrratten.

Tagningstipset visas.

- Det går att rulla fram texten över skärmen med hjälp av ▲/▼ och byta till ett annat tagningstips med hjälp av ◄/►.

Inledning till övriga funktioner

Övriga funktioner som används under tagning och uppspelning går att styra med hjälp av styrratten, MENU-knappen, osv.

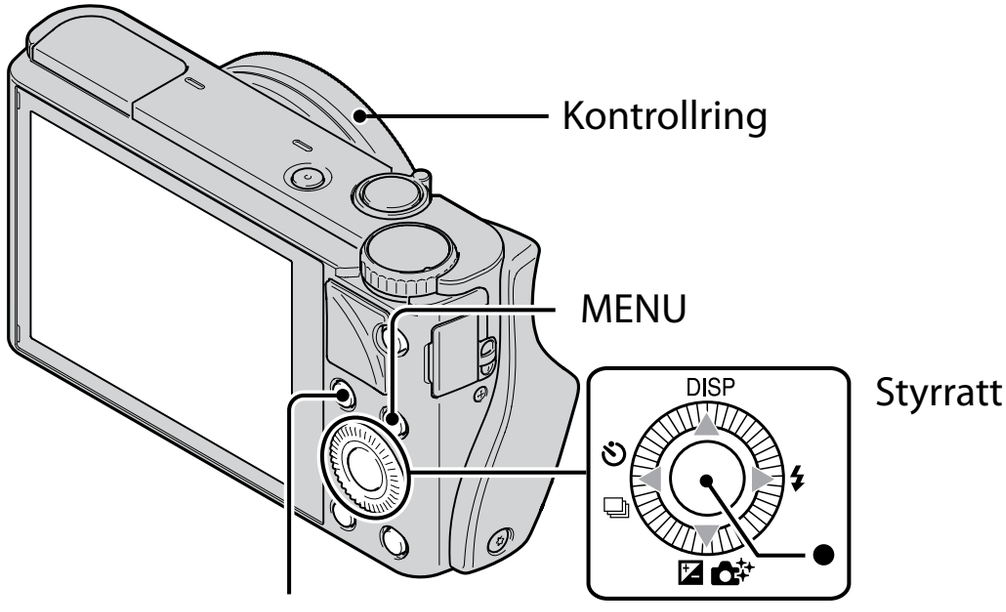

Styrratt

DISP (Visa innehåll): Används för att ändra vad som visas på skärmen.

⚡ (Blixtläge): Används för att välja blixtläge för stillbilder.

/ (Expon.kompens./Fotokreativitet): Används för att justera skärmens ljusstyrka. Används för att ändra inställningen för punkterna [Bakgrundsdefokus], [Ljusstyrka], [Färg], [Livfullhet] och [Bildeffekt] när tagningsläget är inställt på [Intelligent auto] eller [Bättre autojustering].

/ (Matningsläge): Används för att använda självutlösaren och bursttagningsläget.
● (Fokusföljning): Kameran följer motivet och ställer hela tiden in skärpan automatiskt, även om motivet rör sig.

Fn (Funktion)-knapp

Används för att registrera sju olika funktioner så att du sedan lätt kan ställa in de funktionerna under tagning.

① Tryck på Fn (Funktion)-knappen.
② Välj önskad funktion med hjälp av Fn (Funktion)-knappen eller ◄/► på styrratten.
③ Välj önskat inställningsvärde genom att vrida på styrratten eller kontrollringen.

Kontrollring

Kontrollringen går att ställa in på funktioner som du använder ofta. Under tagning går det sedan att växla mellan inställningar som gjorts i förväg helt enkelt genom att vrida på kontrollringen.

Menypunkter

Menyn för stillbildstagning

Bildstorlek	Används för att ställa in storleken för stillbilder.
Aspekt	Används för att ställa in bildförhållandet för stillbilder.
Kvalitet	Används för att ställa in bildkvaliteten för stillbilder.
Panorama: Storlek	Används för att ställa in storleken för panoramabilder.
Panorama: Riktning	Används för att ställa in tagningsriktningen för panoramabilder.
Matningsläge	Används för att ställa in matningsläget, t.ex. för kontinuerlig tagning.
Blixtläge	Används för att ställa in blixten.
Fokusläge	Används för att ställa in skärpeinställningsmetoden.
Autofokusområde	Används för att ställa in vilket område som skärpan ska ställas in på.
Försköningseffekt	Används för att ställa in försköningseffekten och effektnivån.
Leende/Ans.avkän.	Används för att upptäcka ansikten och justera olika inställningar automatiskt. Används för att ställa in kameran så att slutaren automatiskt utlöses när ett leende upptäcks.
Auto. porträttinram.	Används för att analysera bilden vid fotografering av ett ansikte och spara ytterligare en bild med en ännu mer imponerande bildkomposition.
ISO	Används för att justera ljuskänsligheten.

Mätmetod	Används för att ställa in hur kameran ska bestämma vilken del av motivet som ska mätas för exponeringsinställningen.
Blixtkompensering	Används för att ställa in blixtens intensitet.
Vitbalans	Används för att justera färgtonerna i bilden.
DRO/Auto HDR	Används för att automatiskt kompensera för ljusstyrkan och kontrasten.
Kreativa inst.	Används för att välja önskad bildbehandlingsmetod.
Bildeffekt	Används för att ta bilder med en viss textur för att få unika effekter.
Klarbildszoom	Används för att få en högre bildkvalitet för inzoomade bilder än med digital zoom.
Digital Zoom	Används för att ta inzoomade bilder med högre förstoring än med klarbildszoom.
Långexp.brusred	Används för att ställa in bruksreducering för bilder som tas med en slutartid på 1/3 sekund eller ännu längre.
Hög-ISO brusred	Används för att ställa in bruksreducering för högkänslighetstagning.
AF-belysning	Används för att ställa in autofokuslampan som är en hjälpbelysning för att ställa in skärpan för mörka scener.
SteadyShot	Används för att ställa in SteadyShot–funktionen.
Färgrymd	Används för att ändra omfånget av reproducerbara färger.
Fotograferingstips	Används för att se en lista över alla tagningstips.
Skriv datum	Används för att ställa in om tagningsdatumet ska läggas på för still-bilder.
Scenval	Används för att välja olika förinställningar för olika sorters scenförhål-landen.
Hämta från minnet	Används för att lagra inställningar som sedan ska återkallas när läge-somkopplaren ställs in på [Hämta från minnet].
Minne	Används för att lagra önskade lägen och kamerainställningar i minnet.

Filminspelningsmenyn

Filformat	Används för att välja filformat för filmer.
Inspelningsinställning	Används för att välja bildruteformat för filmer som spelas in.
Bildstorlek(Dual Rec)	Används för att ställa in storleken för stillbilder som tas under pågående filminspelning.
SteadyShot	Används för att ställa in SteadyShot–funktionen.
Ljudinspelning	Används för att ställa in om även ljudet ska spelas in under filminspelning.
Reducera vindbrus	Används för att minska ljudet av blåst under filminspelning.
Film	Används för att välja exponeringsläge i förhållande till motivet eller för att få en viss effekt.

Specialmenyn

Rödögereducering	Används för att minska risken för röda ögon i bilden när blixten användsh.
Rutnät	Används för att tända ett rutnät på skärmen som gör det lättare att anpassa bilden efter motivets struktur.
Snabbgranskning	Används för att se den tagna bilden direkt efter tagningen. Används för att ställa in automatisk granskning.
DISP-knapp (skärm)	Används för att ställa in vilka visningssätt som ska gå att välja när man trycker på DISP på styrratten.
Konturframhävningsnivå	Används för att framhäva konturerna för områden som skärpan är inställd på med en viss färg.
Konturframhävningsfärg	Används för att välja färg för konturframhävningsfunktionen.
Kontrollring	Används för att ställa in önskade funktioner för kontrollringen.
Visning av kontrollring	Används för att välja om animeringar ska visas när man vrider på kontrollringen.
Funktionsknapp	Används för att skräddarsy funktionerna som visas när man trycker på Fn (Funktion)-knappen.

Mittenknappens funkt.	Används för att välja önskade funktioner för mittknappen.
Vänsterknappens funkt.	Används för att välja önskade funktioner för vänster knapp.
Högerknappens funktion	Används för att välja önskade funktioner för höger knapp.
MF-hjälp	Används för att se en förstorad bild när skärpan ställs in för hand.
Tid för fokusförstoring	Används för att ställa in hur länge bilden ska visas i förstorad form.
Ansiktspri.spårn.	Används för att ställa in om ansikten ska prioriteras vid fokusföljning.
Ansiktsregistrering	Används för att registrera eller ändra den person som ska prioriteras vid fokusföljning.

► Uppspelningsmenyn

Stillbilds-/filmval	Används för att välja visningsformat för bilder.
Radera	Används för att radera en bild.
Bildspel	Används för att spela upp ett bildspel.
Indexvisning	Används för att se flera bilder på en gång.
Skydda	Används för att skydda bilder.
Markera utskrift	Används för att markera stillbilder för utskrift.
Bildeffekt	Används för att lägga till olika sorters textur för bilder.
Volyminställning	Används för att justera volymen.
Uppspelningsskärm	Används för att ställa in hur bilder som är tagna på höjden ska visas.

Minneskortsverktygsmenyn

Formatera	Används för att formatera minneskortet.
Filnummer	Används för att ställa in hur filerna för stillbilder och filmer ska numreras.
Välj lagringsmapp	Används för att byta mapp för lagring av bilder.
Ny mapp	Används för att skapa en ny mapp för att lagra stillbilder och filmer (i MP4-format).
Återställ bilddatabas	Används för att återställa bilddatabasfilen och göra det möjligt att lagra och spela upp bilder.
Visa kortutrymme	Används för att se den återstående möjliga inspelningstiden för filmer repsektive det återstående antalet stillbilder som går att lagra på minneskortet.

Klockinställningsmenyn

Datum/klockinst	Används för att ställa in datumet och klockan, samt sommartid.
Områdesinställning	Används för att ställa in var kameran används.

Inställningsmenyn

Menystartpunkt	Används för att ställa in markörens standardposition på menyn på antingen den översta punkten eller den sist valda punkten.
Guide för lägesratt	Används för att tända och släcka guiden för lägesomkopplaren (förklaringar av de olika tagningslägena).
LCD-ljusstyrka	Används för att ställa in skärmens ljusstyrka.
Starttid f. energis-parläge	Används för att ställa in tiden tills kameran automatiskt stängs av.
HDMI-upplösning	Används för att ställa in upplösningen när kameran är ansluten till en HDMI-TV.
KONTR. FÖR HDMI	Används för att styra kameran från en TV med stöd för ”BRAVIA” Sync.
Överföringsinställn.*	Används för att ställa in kamerans uppladdningsfunktion när man använder ett Eye-Fi- kort.
USB-anslutning	Används för att ställa in USB-anslutningsmetoden.
USB LUN-inställn.	Används för att ställa in läget när kameran ansluts till en dator via USB.
USB-strömförsörjn.	Används för att ställa in om kameran ska förses med ström vid USB-anslutning.
Ljudsignaler	Används för att ställa in ljuden som hörs när kameran används.
Version	Används för att se kamerans mjukvaruversion.
Språk	Används för att välja språk.
Tappsensor	Används för att ställa in [Tappsensor]-funktionen.
Demoläge	Används för att se en demonstration av filminspelning, respektive stänga av demonstrationen.
Initialisera	Används för att återställa inställningarna till standardinställningarna.

* Visas när ett Eye-Fi-kort (säljs separat) är isatt i kameran.

Installation av ”PlayMemories Home” (Windows)

Med hjälp av det inbyggda programmet ”PlayMemories Home” kan du importera stillbilder och filmer till din dator och använda dem på olika sätt. Det går att ta bilder och spela upp bilder på den här kameran även utan att installera ”PlayMemories Home”, men ”PlayMemories Home” behövs för att importera AVCHD-filmer till datorn.

1 Lägg i Stellar-skivan och kör “start.exe”

2 Välj språk

3 Välj “Downloads” (Nedladdningar)

4 Klicka på “PlayMemories Home”
Programmet hämtas till den mapp som du har valt.

5 Kör “PMHOME_2003DL.exe” och följ instruktionerna på skärmen

Observera

- ”PlayMemories Home” är inte kompatibelt med Mac OS. Om du vill spela upp bilder på en Mac, så använd ett program som är installerat på din Mac.

Funktioner i ”PlayMemories Home”

Här nedan är några exempel på funktionerna som finns att använda i ”PlayMemories Home”. Anslut datorn till Internet och installera den ”utökade funktionen” för att få fullt utbyte av alla de olika funktionerna i ”PlayMemories Home”.

- Du kan importera bilder som du tagit med kameran till en dator och spela upp dem på datorns skärm.
- Du kan titta på bilder som är lagrade i datorn, sorterade efter tagningsdatum på en kalender.
- Du kan korrigera stillbilder (med hjälp av rödögekorrigering, osv.), skriva ut bilder, skicka bilder som bilagor till e-post, och ändra tagningsdatumet och tidpunkten.
- Du kan lagra bilder och skriva ut dem med datumet pålagt.
- Du kan bränna skivor med AVCHD-filmer som du importerat till datorn. (utökad funktion)

IInstallera ”Image Data Converter” (Windows)

Med hjälp av ”Image Data Converter” går det att behandla bilder i RAW- format.

1. **Lägg i Stellar-skivan och kör “start.exe”**
2. **Välj språk**
3. **Välj “Image Data Converter”**
4. **Klicka på “Install IDC” (Installera IDC) och följ instruktionerna på skärmen**

IInstallera ”Image Data Converter” (Mac - engelsk version)

1. **Lägg i Stellar-skivan**
2. **Välj språk**
3. **Öppna mappen “Image Data Converter”**
4. **Dubbelklicka på filen “IDC.dmg” och följ instruktionerna på skärmen**

Installera ”Image Data Converter” (Mac - alla språkversioner utöver engelska)

1. **Lägg i Stellar-skivan**
2. **Välj språk**
3. **Dubbelklicka på genvägen “Image Data Converter”**
4. **Kör paketet “IDC Install” och följ instruktionerna på skärmen**

Antal stillbilder som går att lagra och inspelningsbar tid för filmer

Antalet stillbilder som går att lagra och hur länge det går att spela in kan variera beroende på tagningsförhållandena och minneskortet.

Stillbilder
Bildstorlek: L: 20M
När punkten [Aspekt] är inställd på [3:2]*

Kapacitet / Kvalitet	2 GB
Standard	295 bilder
Fin	170 bilder
RAW & JPEG	58 bilder
RAW	88 bilder

* När punkten [Aspekt] är inställd på något annat än [3:2] går det att lagra fler bilder än vad som anges ovan. (Utom när punkten [Kvalitet] är inställd på [RAW].)

Filmer

I nedanstående tabell anges den ungefärliga maximala inspelningstiden. Detta är den sammanlagda tiden för alla filmfiler. Det går att spela in kontinuerligt i upp till ungefär 29 minuter. Den maximala storleken för en filmfil i MP4- format är ungefär 2 GB.

Kapacitet / Inspelningsinställning	2 GB
60i 24M(FX)/50i 24M(FX)	10 m
60i 17M(FH)/50i 17M(FH)	10 m
60p 28M(PS)/50p 28M(PS)	9 m
1440×1080 12M	15 m
VGA 3M 1 h	1 h 10 m

(h (timmar), m (minuter))

- Den inspelningsbara tiden för filmer varierar eftersom den här kameran kan spela in med VBR (variabelt bittal) som gör att bildkvaliteten automatiskt justeras i förhållande till scenen som tas. När man filmar ett motiv som rör sig snabbt blir bilden tydligare, men samtidigt sjunker den inspelningsbara tiden eftersom det går åt mer minne för att spela in den sortens scener.
  Den inspelningsbara tiden kan också variera beroende på tagningsförhållandena, motivet och bildkvalitets- och bildstorleksinställningarna.

Att observera när kameran används

Funktioner som finns inbyggda i den här kameran

- I den här bruksanvisningen beskrivs funktionerna för 1080 60i-kompatibla och 1080 50i-kompatibla apparater.
  Kontrollera om din kamera är 1080 60i-kompatibel eller 1080 50i-kompatibel genom att se efter om följande märken sitter på undersidan av kameran.
  1080 60i-kompatibel apparat: 60i
  1080 50i-kompatibel apparat: 50i
- Den här kameran är kompatibel med filmer i 1080 60p- eller 50p-format. Till skillnad från tidigare vanliga kameramodeller som använt en interlace-metod för att lagra bilder, använder den här kameran en progressiv metod. Det ger bättre upplösning, och jämnare och mer naturtrogna bilder.

Användning och underhåll

Hantera kameran försiktigt, försök inte ta isär eller bygga om den, och utsätt den inte för slag eller stötar t.ex. genom att slå på den, tappa den eller trampa på den. Var speciellt försiktig med objektivet.

Angående tagning/uppspelning

- Ta ett par provbilder för att kontrollera att kameran fungerar som den ska innan du börjar ta bilder på riktigt.
- Kameran är varken dammtät, stänksäker eller vattentät.
- Undvik att utsätta kameran för vatten. Om det kommer in vatten i kameran kan det bli fel på den. I somliga fall går kameran inte att reparera.
- Rikta aldrig kameran mot solen eller andra starka ljuskällor. Det kan orsaka fel på kameran.
- Om det bildas kondens (imma) i kameran så vänta tills den avdunstat innan du använder kameran.
- Undvik att skaka eller stöta till kameran. Det kan göra att kameran går sönder så att den inte kan lagra bilder längre. Det kan även hända att lagringsmediet blir oanvändbart eller att bilddata blir förstörda.

Undvik att använda/förvara kameran på följande sorters ställen

- På väldigt varma, kalla eller fuktiga ställen
  På ställen som t.ex. i en bil som står parkerad i solen kan kamerahuset bli deformerat, vilket i sin tur kan leda till fel på kameran.
- Rakt i solen eller i närheten av ett element
  Kamerahuset kan bli missfärgat eller deformerat, vilket i sin tur kan leda till fel på kameran.
- På platser där det skakar
- Nära platser som genererar starka radiovågor, strålning eller starka magnetfält. Det kan hända att kameran inte kan lagra eller spela upp bilder på rätt sätt.
- På sandiga eller dammiga ställen
  Var försiktig så att det inte kommer in sand eller damm i kameran. Det kan leda till fel på kameran som eventuellt inte går att reparera.

När du bär med dig kameran

Undvik att sätta dig med kameran i bakfickan på byxorna eller kjolen, eftersom kameran då kan gå sönder.

Carl Zeiss-objektivet

Den här kameran är försedd med ett objektiv från **Carl Zeiss** som kan ta skarpa bilder med hög kontrast. Objektivet till den här kameran är tillverkat under ett kvalitetskontrollsystem som godkänts av **Carl Zeiss** enligt kvalitetsnormerna hos **Carl Zeiss** i Tyskland.

Att observera angående skärmen

Skärmen är tillverkad med teknik med extrem hög precision, vilket gör att minst 99,99% av bildpunkterna är praktiskt användbara. Det kan dock förekomma små punkter som alltid är svarta eller alltid lyser (vitt, rött, blått eller grönt) på skärmen. Dessa punkter är inget fel utan beror på tillverkningsprocessen och påverkar inte bilderna som lagras.

Att observera angående blixten

- Bär aldrig omkring kameran genom att hålla den i blixtenheten, och undvik att trycka onödigt hårt på blixten.
- Om det kommer in vatten, damm eller sand i blixtenheten när den är öppen kan det bli fel på den.

Angående kamerans temperatur

Kameran och batteripaketet kan bli varma när de används länge i taget, men det är inget fel.

Angående överhettningsskyddet

Beroende på kamerans eller batteripaketets temperatur kan det hända att det inte går att filma eller att kameran automatiskt stängs av för att skydda den.
Det tänds ett meddelande på skärmen innan kameran stängs av eller det blir omöjligt att filma. Låt i så fall kameran vara avstängd och vänta tills kameran och batteripaketet har svalnat. Om man slår på kameran innan kameran och batteripaketet har hunnit svalna ordentligt kan det hända att den stängs av igen eller att det inte går att spela in filmer.

Angående uppladdning av batteripaketet

När man laddar upp ett batteripaket som inte har använts på länge kan det hända att det inte går att ladda upp det till full kapacitet.
Det beror på själva batteriegenskaperna och är inget fel. Ladda upp batteripaketet igen.

Att observera angående upphovsrätt

TV-program, filmer, videokassetter och annat material kan vara upphovsrättsskyddat. Kopiering av sådant material utan särskilt tillstånd kan strida mot upphovsrättslagen.

Ingen kompensation för skadat inspelningsinnehåll eller inspelningsfel

Hasselblad kan inte kompensera för om det inte går att ta bilder eller om lagrat innehåll går förlorat på grund av fel på kameran, lagringsmediet eller liknande.

Rengöring av kamerahuset

Rengör kamerans yta med en mjuk duk som fuktats med vatten, och torka sedan av den med en torr duk. För att undvika skador på finishen eller höljet:
– Utsätt inte kameran för kemikalier som thinner, bensin, sprit, engångstrasor, insektsmedel eller solskyddsmedel.

Tekniska data

Kamera

[System]

Bildanordning: 13,2 mm × 8,8 mm (1,0 tum) Exmor CMOS-sensor
Totalt antal bildpunkter på kameran: Ca. 20,9 Megapixlar
Effektivt antal bildpunkter på kameran: Ca. 20,2 Megapixlar
Objektiv: Carl Zeiss Vario-Sonnar T* 3,6× zoomobjektiv
f = 10,4 mm – 37,1 mm (motsvarar 28 mm – 100 mm (för en kamera för 35 mm film))
F1,8 (W) – F4,9 (T)
Medan man filmar (16:9):
29 mm – 105 mm*1
Medan man filmar (4:3):
36 mm – 128 mm*1
*1 När punkten [SteadyShot] är inställd på [Standard]
SteadyShot: Optisk
Exponeringskontroll: Automatisk exponering, bländarprioritet, slutartidsprioritet, manuell exponering, scenval (13 lägen)
Vitbalans: Automatisk, dagsljus, skugga, molnigt, glödlampsbelysning, lysrörsbelysning (varm vit/kall vit/ dagsljusvit/dagsljus), blixt, färgtemperatur/färgfilter, special
Signalformat:
För 1080 50i:
PAL färgsystem, CCIR-standard HDTV 1080/50i, 1080/50p- specifikationer
För 1080 60i:
NTSC färgsystem, EIA-standard HDTV 1080/60i, 1080/60p- specifikationer
Filformat:
Stillbilder: Kompatibla med JPEG (DCF, Exif, MPF Baseline), kompatibla med DPOF
Filmer (AVCHD-format): AVCHD-format Ver. 2.0- kompatibel
Bild: MPEG-4 AVC/H.264
Ljud: Dolby Digital 2 kanaler, utrustad med Dolby Digital Stereo Creator
• Tillverkad under licens från Dolby Laboratories.
Filmer (MP4-format):
Bild: MPEG-4 AVC/H.264
Ljud: MPEG-4 AAC-LC 2 kanaler
Lagringsmedium: ”Memory Stick Duo”-minneskort, ”Memory Stick Micro”-minneskort, SD-kort, microSD-minneskort
Blixt: Blixtens räckvidd (med ISO- känsligheten (rekommenderat exponeringsindex) inställd på Auto): Ca. 0,3 m till 17,1 m (W) Ca. 0,55 m till 6,3 m (T)

[In-och utgångar]

HDMI-uttag: HDMI-mikrouttag Mikro-USB-uttag:
USB-kommunikation USB-kommunikation: Hi-Speed USB (USB 2.0)

[Skärmen]

LCD-skärm: 7,5 cm (3,0 tum) TFT-skärm
Totalt antal bildpunkter: 1 228 800 punkter

[Strömförsörjning, allmänt]

Strömkälla: Återuppladdningsbart batteripaket NP-BX1, 3,6 V Nätadaptern, 5 V
Effektförbrukning (under tagning): 1,5 W
Användningstemperatur: 0 °C till 40 °C
Förvaringstemperatur: –20 °C till +60 °C

Yttermått (enligt CIPA):
101,6 mm × 58,1 mm × 35,9 mm (B/H/D)
Vikt (enligt CIPA) (inklusive batteripaket av typ NP-BX1 och ”Memory Stick Duo”-minneskort): Ca. 240 g
Mikrofon: Stereo Högtalare: Mono
Exif Print: Kompatibel PRINT Image Matching III: Kompatibel

Nätadaptern

Strömförsörjning: 100 V till 240 V växelström, 50 Hz/60 Hz, 0,2 A
Utspänning: 5 V likström, 1 500 mA Användningstemperatur:
0 °C till 40 °C Förvaringstemperatur: –40 °C till +85 °C
Yttermått: Ca. 75 mm × 33 mm × 45 mm (B/H/D)
Vikt: Ca. 75 g

Återuppladdningsbart batteripaket NP-BX1

Använt batteri: Litiumjonbatteri
Maximal spänning: 4,2 V likström
Märkspänning: 3,6 V likström
Max. laddningsspänning: 4,2 V likström
Max. laddningsström: 1,89 A
Kapacitet: 4,5 Wh (1 240 mAh)

Rätt till ändringar förbehålles.

Varumärken

- Följande märken är varumärken för Sony Corporation.
  Cyber-shot, ”Cyber-shot”, ”Memory Stick PRO Duo”,
  ”Memory Stick PRO-HG Duo”, ”Memory Stick Duo”, ”Memory Stick Micro”
  ”AVCHD Progressive” och ”AVCHD Progressive”-logon är varumärken för Panasonic Corporation och Sony Corporation. Windows är ett registrerat varumärke för Microsoft Corporation i USA och/ eller andra länder.
  Mac och Mac OS är registrerade varumärken för Apple Inc. SDXC-logon är ett varumärke för SD-3C, LLC.
- “” och ”PlayStation” är registrerade varumärken för Sony Computer Entertainment Inc.
- Även alla andra system- och produktnamn som omnämns i denna bruksanvisning är i regel varumärken eller registrerade varumärken för respektive utvecklare eller tillverkare. Symbolerna TM och ® har dock i allmänhet utelämnats i denna bruksanvisning.

Works with PlayStation®3

- Ha ännu mer kul med din PlayStation 3 genom att ladda ner applikationen för PlayStation 3 från PlayStation Store (där det finns).
- För att använda applikationen för PlayStation 3 krävs ett PlayStation Network-konto och att man laddar ner applikationen. Detta är möjligt i områden där PlayStation Store finns.

Ytterligare information om den här produkten och svar på vanliga frågor återfinns på vår kundtjänsts webbplats.

www.hasselblad.com

v2.0

Victor Hasselblad AB

www.hasselblad.com